《男子Ａ級複》　期日:4月24日(日)　会場:高師浜
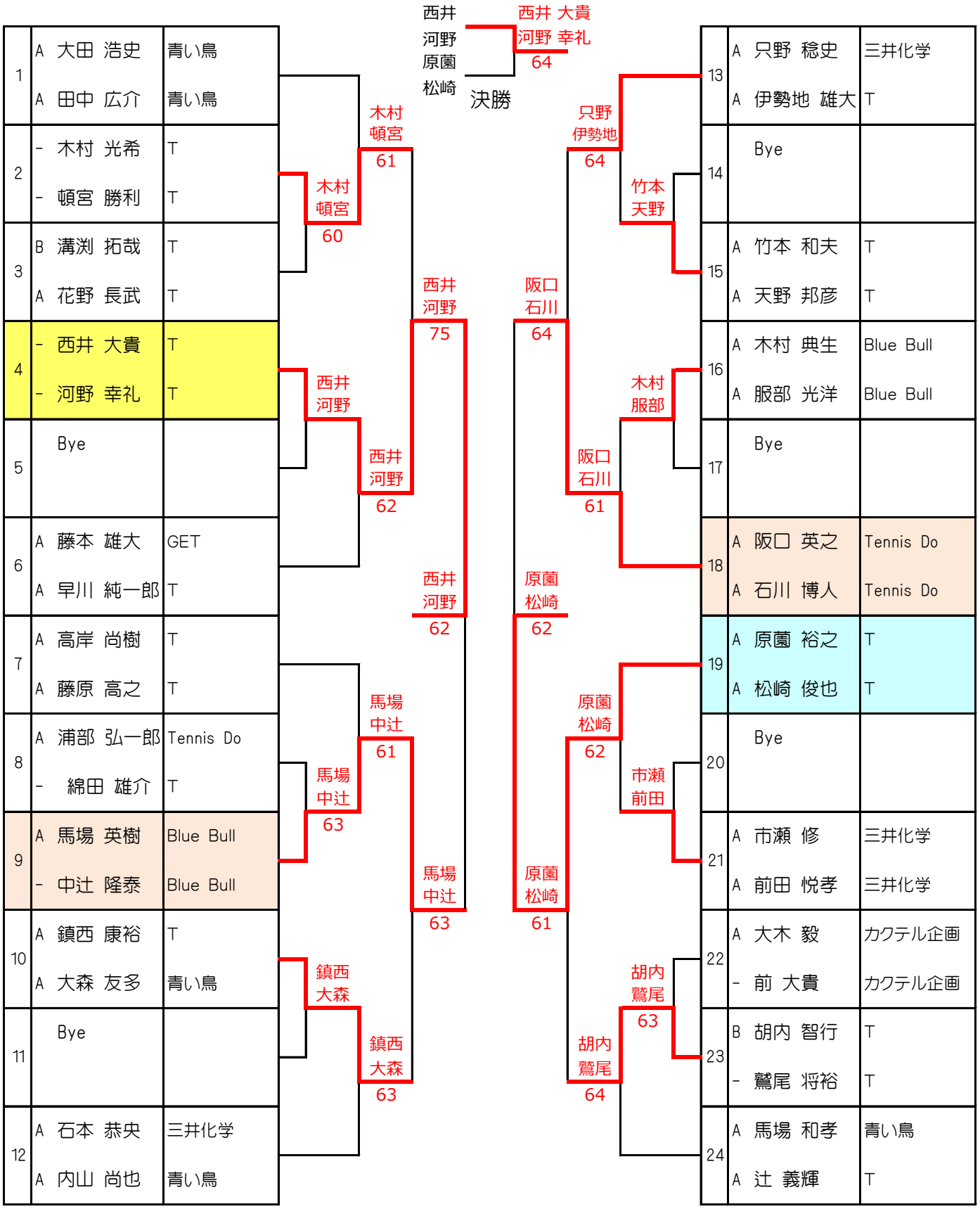
1	A 大田 浩史	青い鳥
	A 田中 広介	青い鳥
2	- 木村 光希	T
	- 頓宮 勝利	T
3	B 溝渕 拓哉	T
	A 花野 長武	T
4	- 西井 大貴	T
	- 河野 幸礼	T
5	Bye	
6	A 藤本 雄大	GET
	A 早川 純一郎	T
7	A 高岸 尚樹	T
	A 藤原 高之	T
8	A 浦部 弘一郎	Tennis Do
	- 綿田 雄介	T
9	A 馬場 英樹	Blue Bull
	- 中辻 隆泰	Blue Bull
10	A 鎮西 康裕	T
	A 大森 友多	青い鳥
11	Bye	
12	A 石本 恭央	三井化学
	A 内山 尚也	青い鳥
13	A 只野 稔史	三井化学
	A 伊勢地 雄大	T
14	Bye	
15	A 竹本 和夫	T
	A 天野 邦彦	T
16	A 木村 典生	Blue Bull
	A 服部 光洋	Blue Bull
17	Bye	
18	A 阪口 英之	Tennis Do
	A 石川 博人	Tennis Do
19	A 原薗 裕之	T
	A 松崎 俊也	T
20	Bye	
21	A 市瀬 修	三井化学
	A 前田 悦孝	三井化学
22	A 大木 毅	カクテル企画
	- 前 大貴	カクテル企画
23	B 胡内 智行	T
	- 鷲尾 将裕	T
24	A 馬場 和孝	青い鳥
	A 辻 義輝	T